Rozmery v mm
Maße in mm
Dimensions in mm

IMPRESSION 2g L 118.60.01 - 210W 282 kg
IMPRESSION 2g L 118.60.01 + 12LL TOP01 390 kg
IMPRESSION 2g L 118.60.01 + 12LL TOP02 383 kg

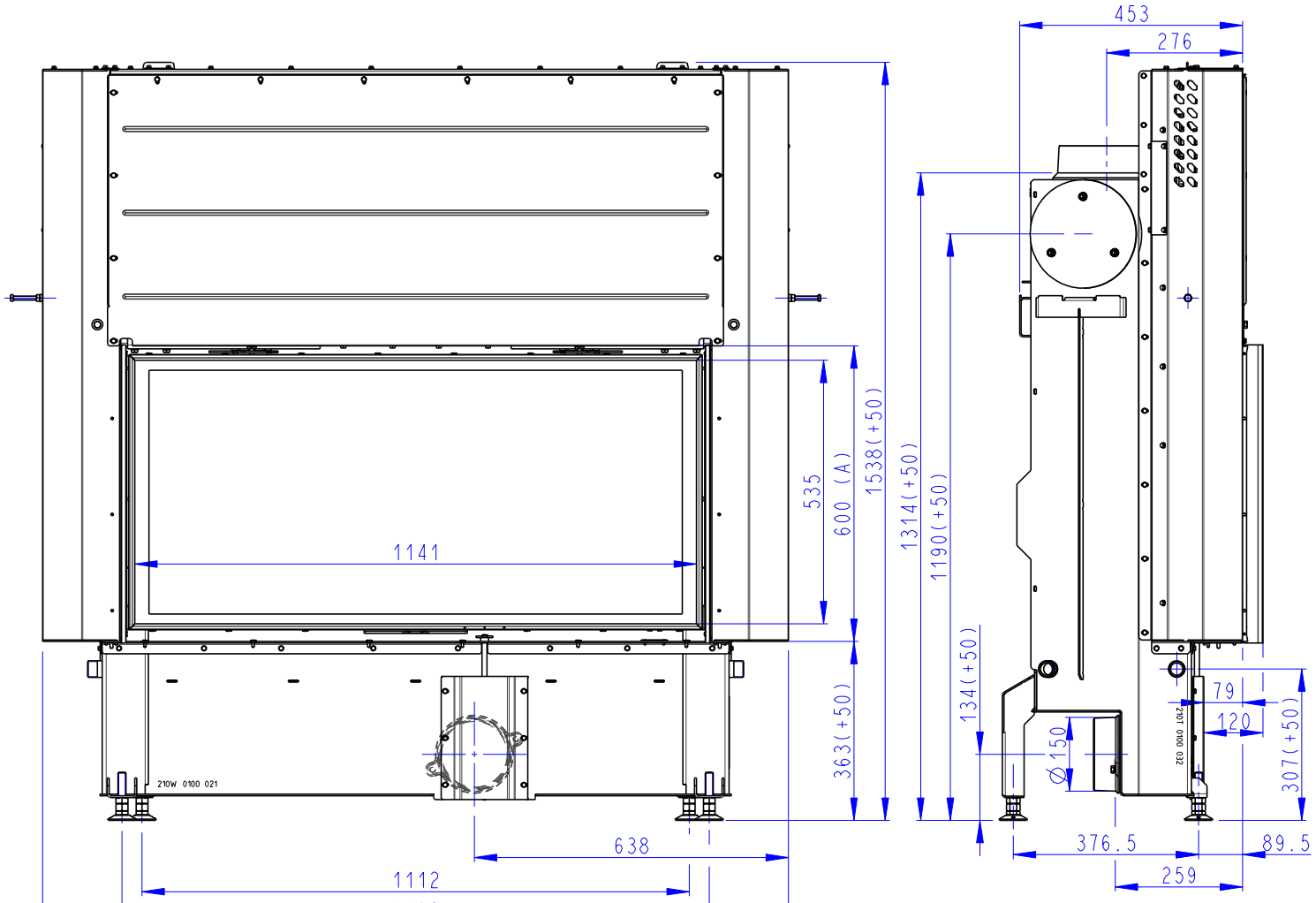

(A) Zastavbovy rozmer / Baumaße / In-built dimension
(B) Litinový odvod koure / Cast iron spigot / Der gusseiserne Rauchabgang
(C) Centralni privod vzduchu / Central air inlet / Zentralluftzufuhr
(D) Primarni a sekundarni vzduch / Primary and secondary air / Primärluft und Sekundärluft

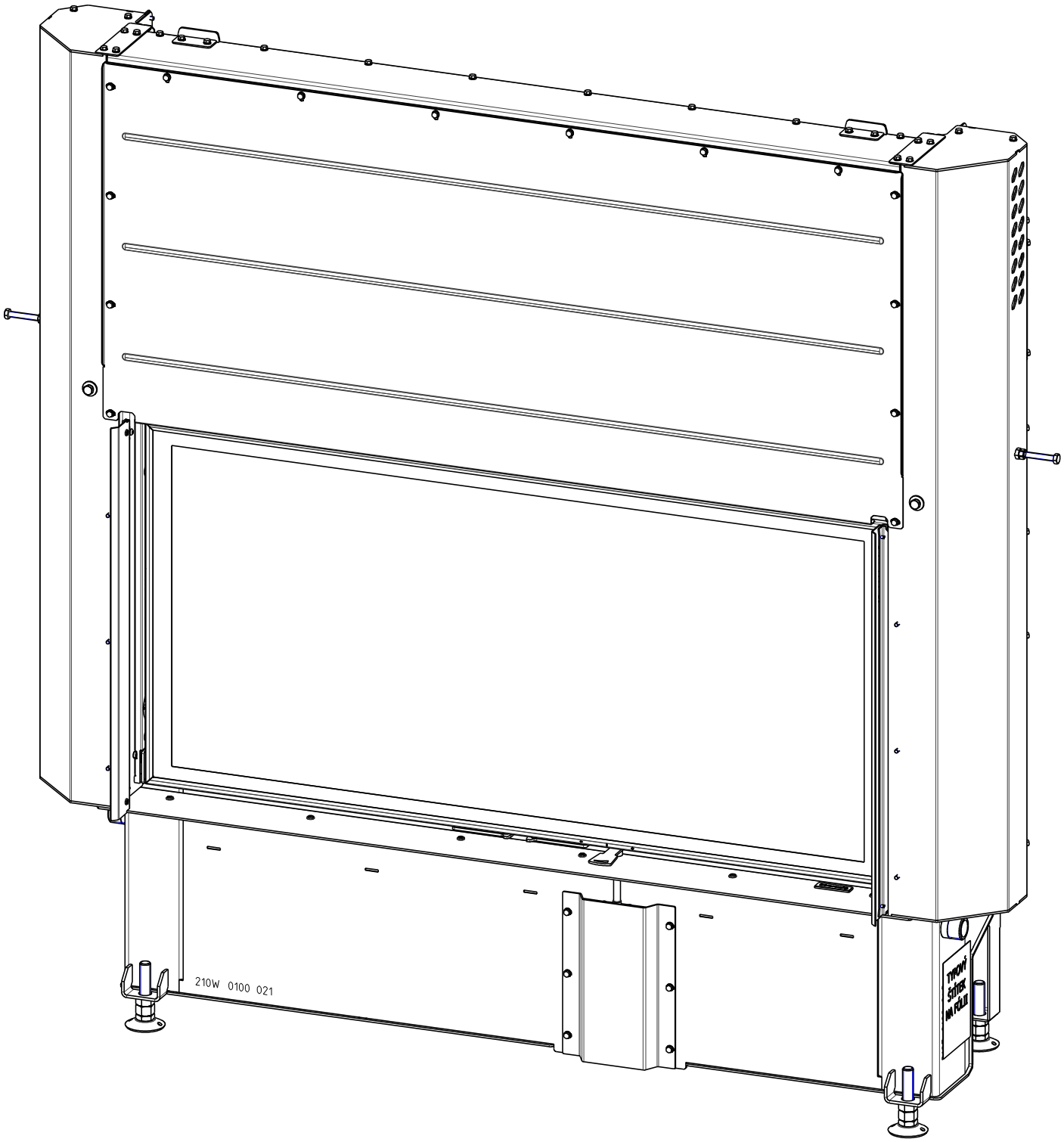
210W 0100 021

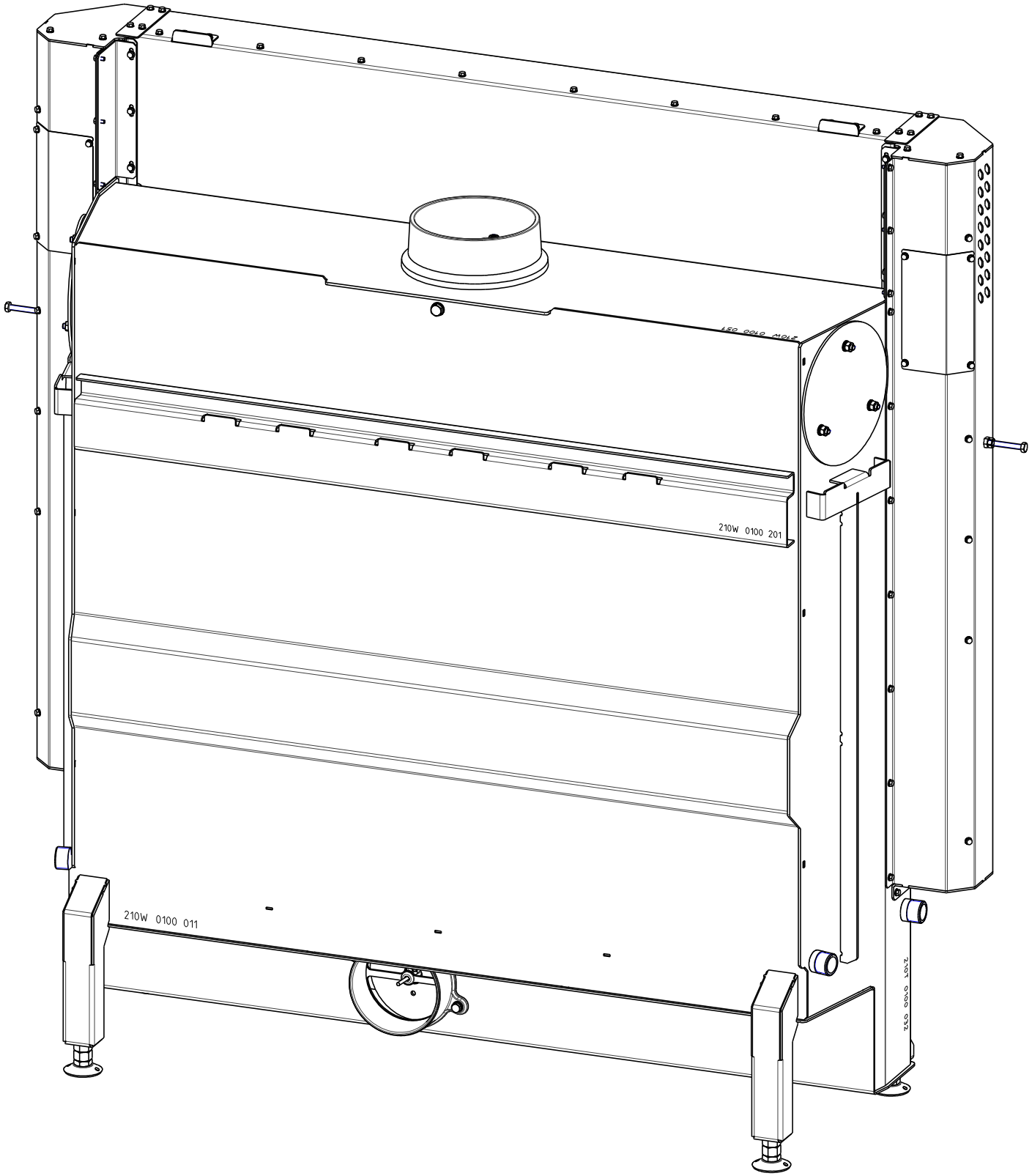
210W 0100 201
210W 0100 011