SONE G 01 A

KERAMIKA S RELIEFEM
KERAMIK MIT RELIEFSTRUKTUR
CERAMIC WITH RELIEF STRUCTURE

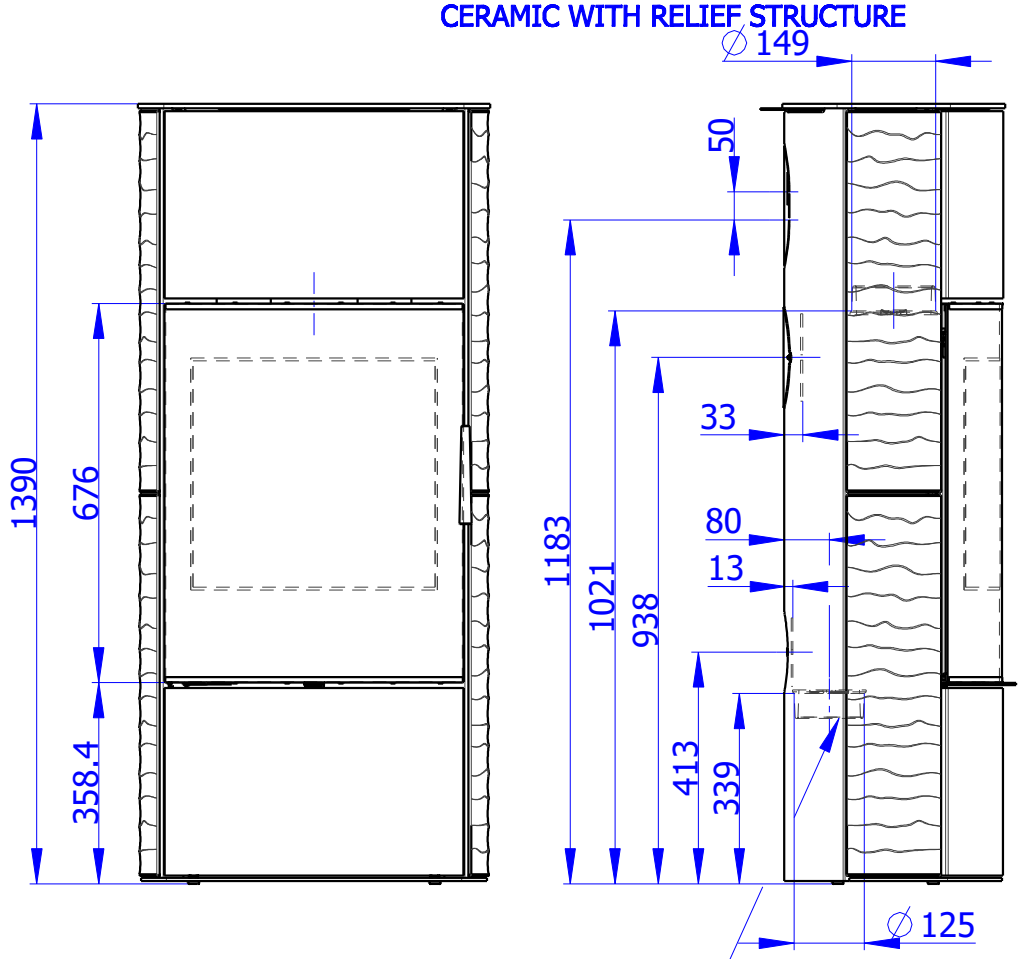

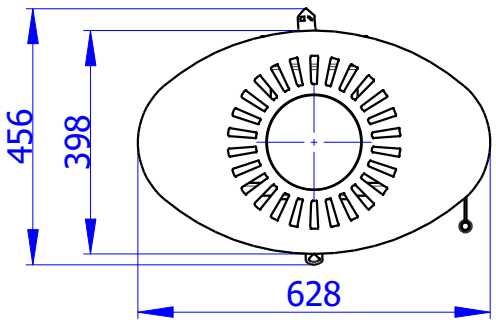

Centralni privod vzduchu ∅125
Zentral luftzufuhr ∅125
Central air inlet ∅125

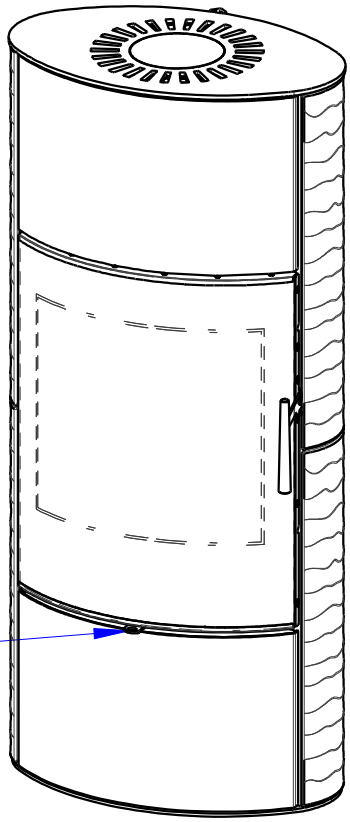

Primarni a sekundarni vzduch
Primarluft und sekundarluft
Primary and Secondary air