Rozmery v mm
Dimensions in mm
Maße in mm

Heat W 2g 70.50.01

245kg

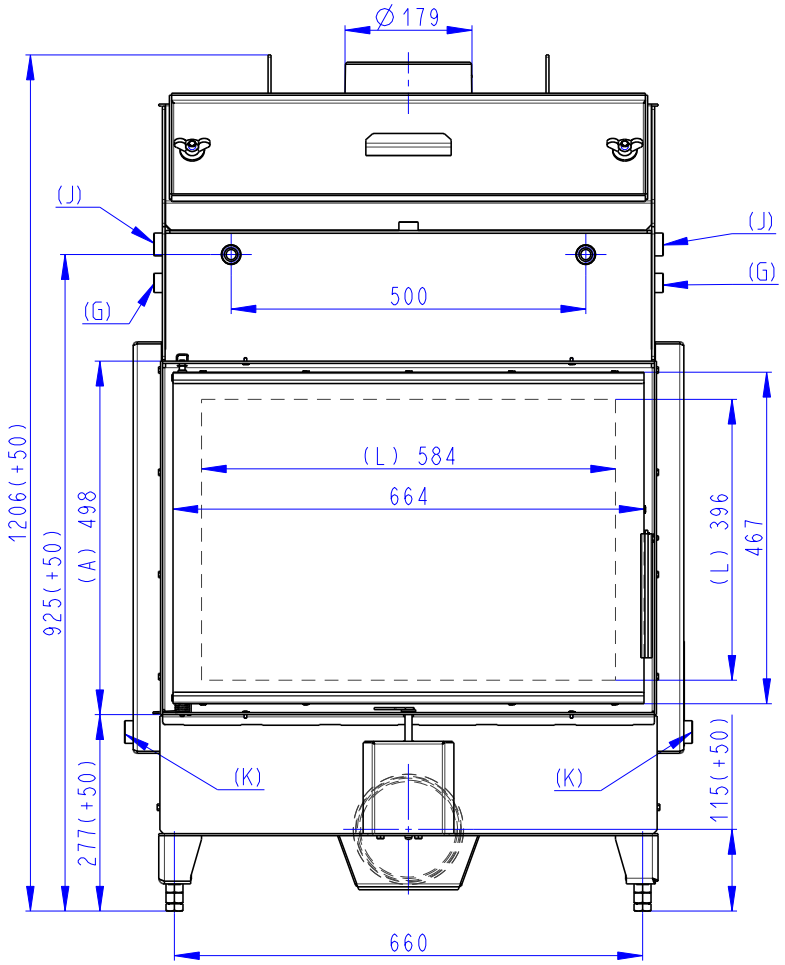

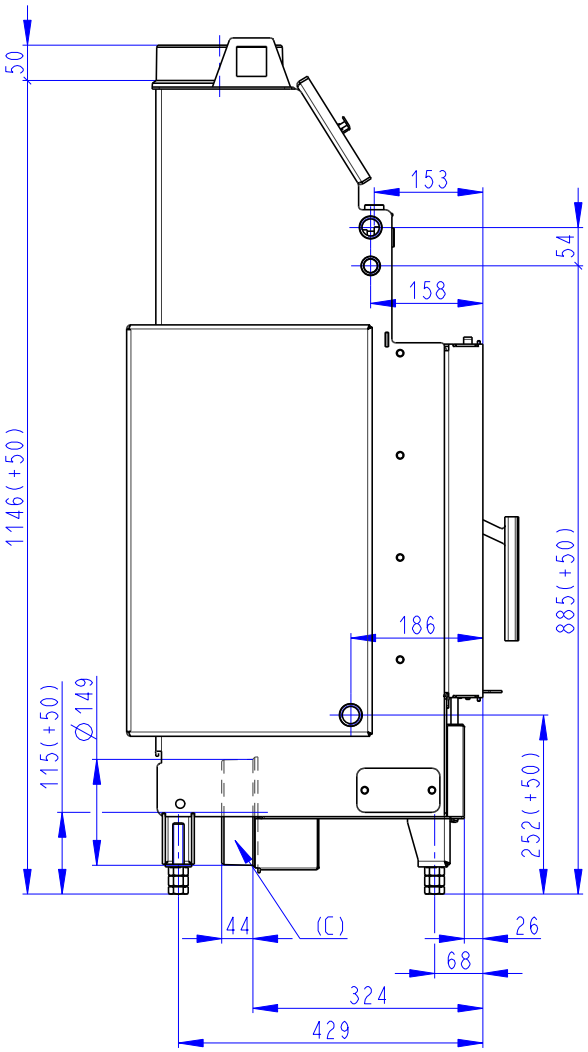

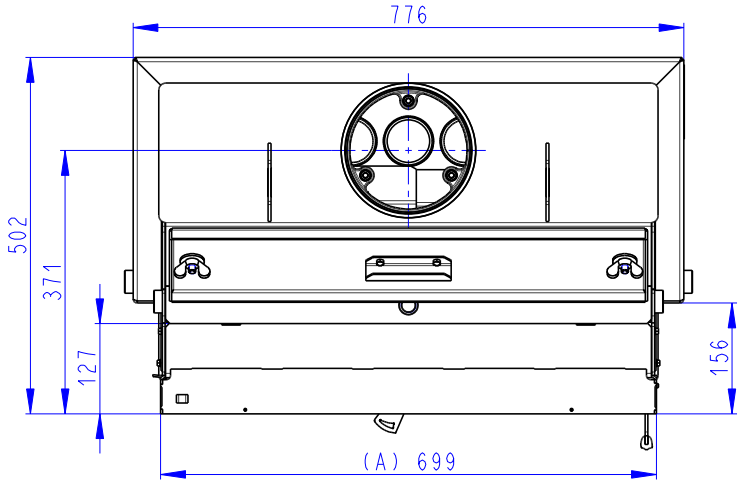

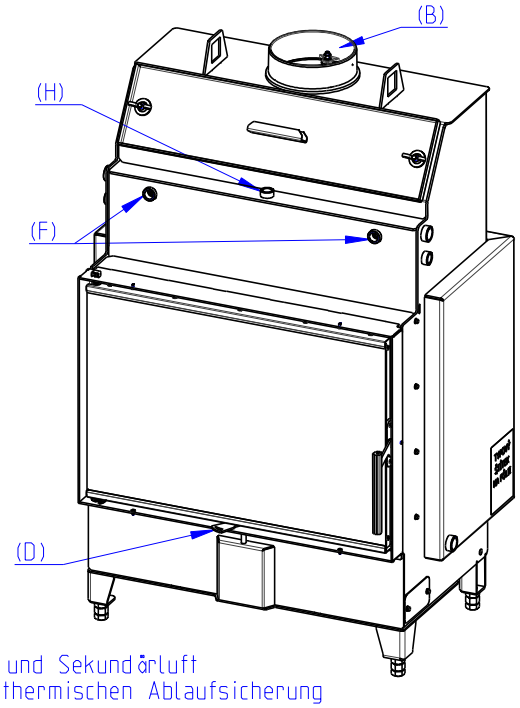

(A) Zastavbovy rozmer / In-built dimension / Baumaße
(B) Litinový odvod koure / Cast iron spigot / Der gusseiserne Rauchabgang
(C) Centralni privod vzduchu / Central air inlet / Zentralluftzufuhr
(D) Primarni a sekundarni vzduch / Primary and secondary air / Primärluft und Sekundärluft
(F) G 1/2" Vstup do vychlazovaci smycky / Cooling loop input / Zulauf der thermischen Ablaufsicherung
(G) G 1/2" Jimka / Reservoir / Tauchhülse
(H) G 1/2" Odvdusnovaci ventil / Air-escape valve / Entlüftungsventil
(J) G 3/4" Vystup z vymeniku / Water exchanger output / Zulauf
(K) G 3/4" Vstup do vymeniku / Water exchanger input / Rücklauf
(l) Volna plocha proskleni / Free glass area / Freie Glassichtfläche

Rozmery v mm
Dimensions in mm
Maße in mm

Heat W 2g 70.50.01 + H2 AIRBOX 02

245kg

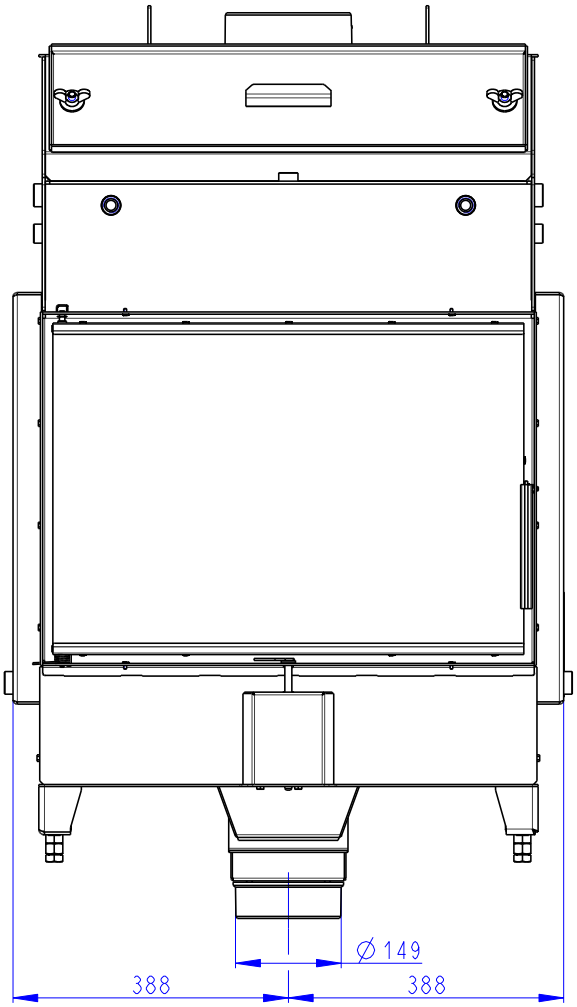

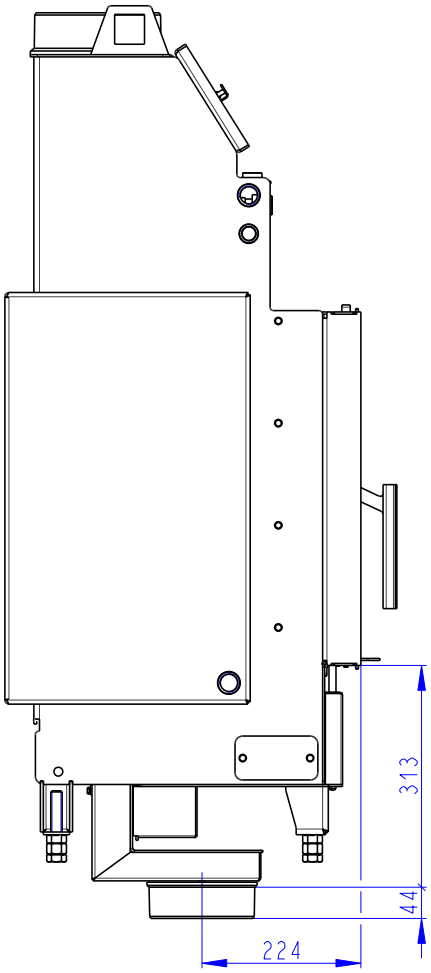

Rozmery v mm
Dimensions in mm
Maße in mm

Heat W 2g 70.50.01 + H2Z RAM04

245kg

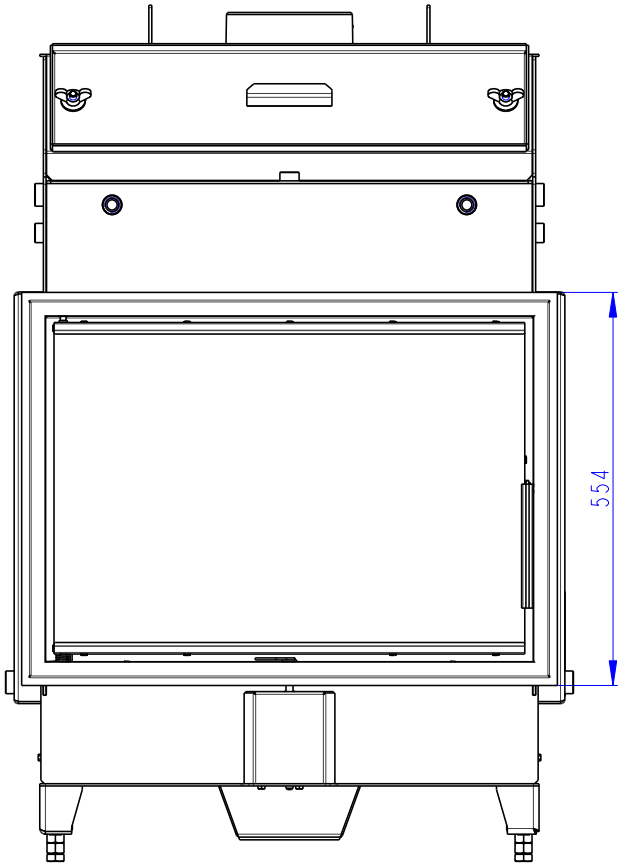

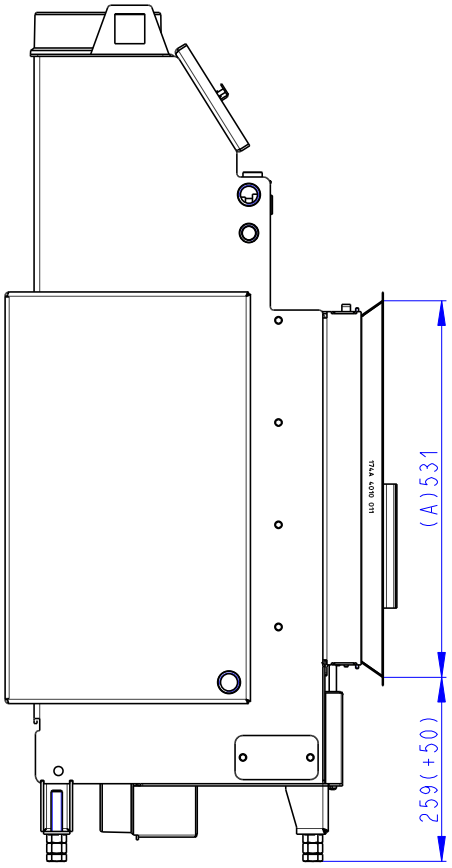

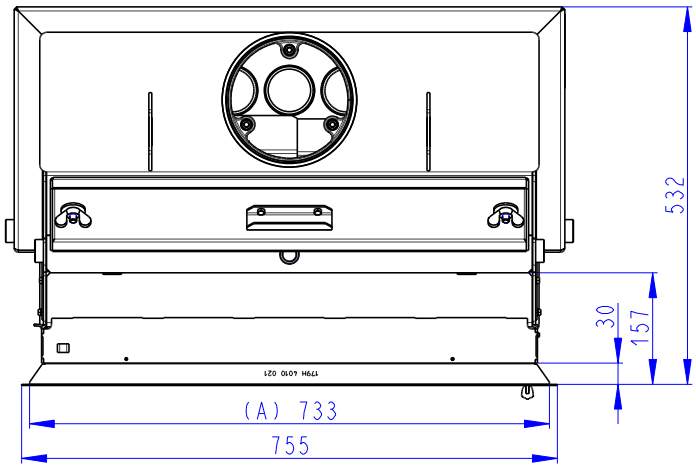

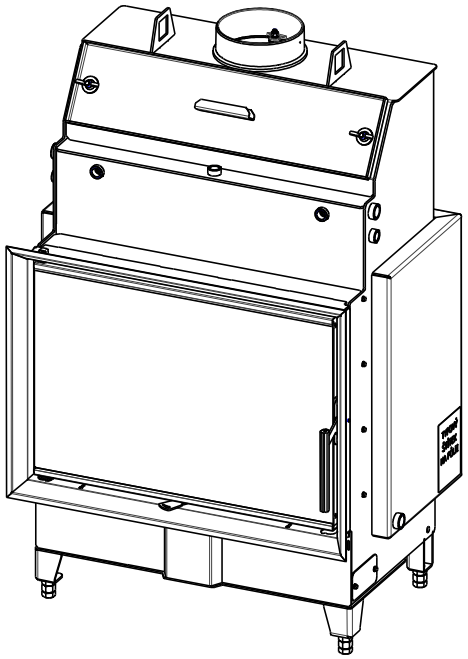

(A) Zastavbovy rozmer / In-built dimension / Baumaße
(B) Litinový odvod koure / Cast iron spigot / Der gusseiserne Rauchabgang
(C) Centralni privod vzduchu / Central air inlet / Zentralluftzufuhr
(D) Primarni a sekundarni vzduch / Primary and secondary air / Primärluft und Sekundärluft
(F) G 1/2" Vstup do vychlazovaci smycky / Cooling loop input / Zulauf der thermischen Ablaufsicherung
(G) G 1/2" Jimka / Reservoir / Tauchhülse
(H) G 1/2" Odvdusnovaci ventil / Air-escape valve / Entlüftungsventil
(J) G 3/4" Vystup z vymeniku / Water exchanger output / Zulauf
(K) G 3/4" Vstup do vymeniku / Water exchanger input / Rücklauf
(L) Volna plocha proskleni / Free glass area / Freie Glassichtfläche

Rozmery v mm
Dimensions in mm
Maße in mm

Heat W 2g 70.50.01 + H2Z RAM06

245kg

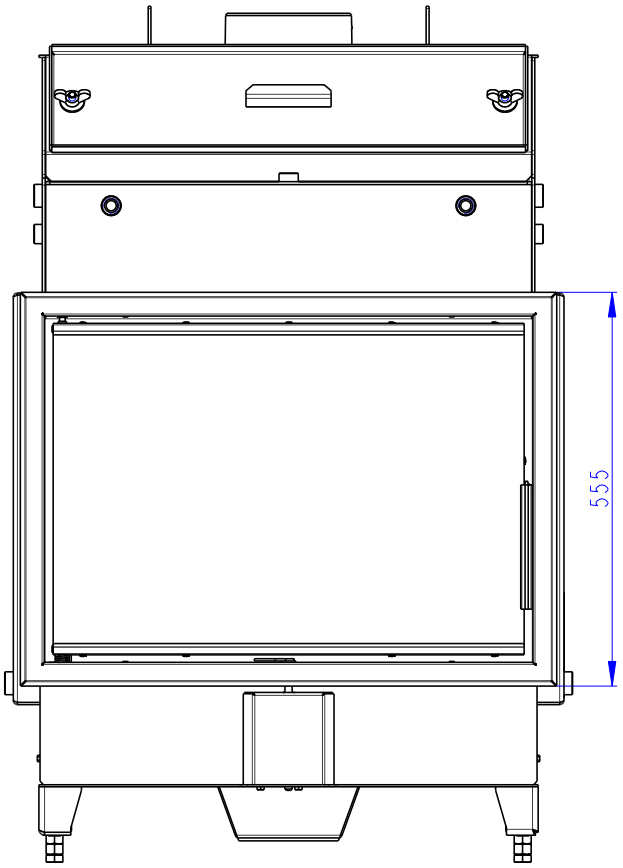

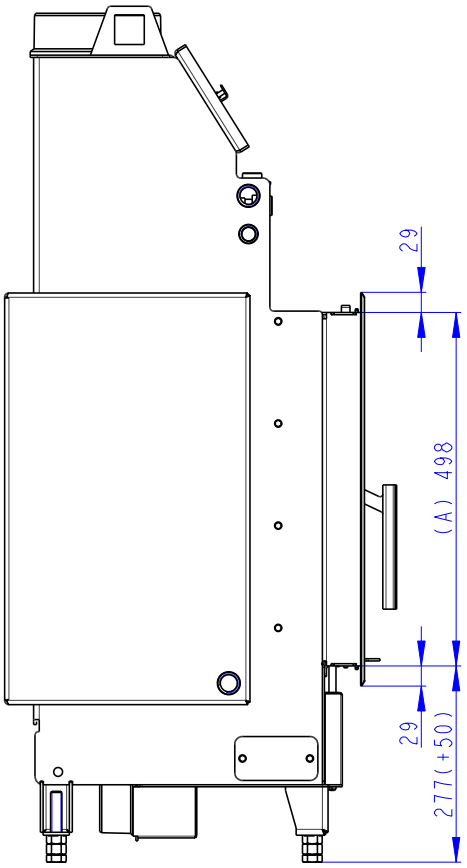

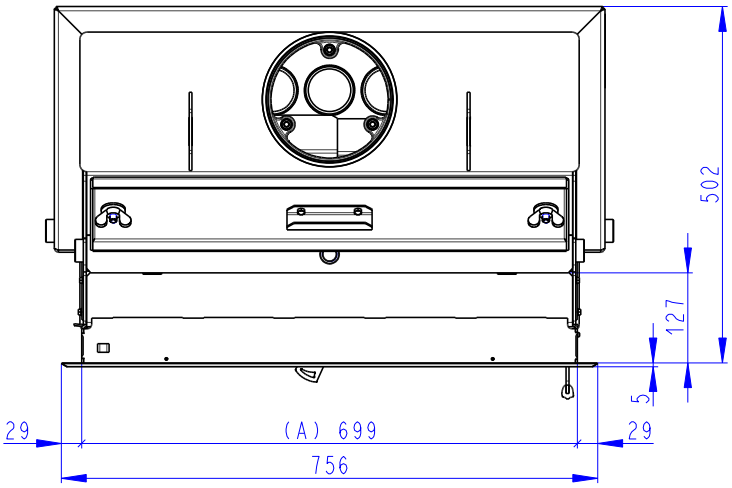

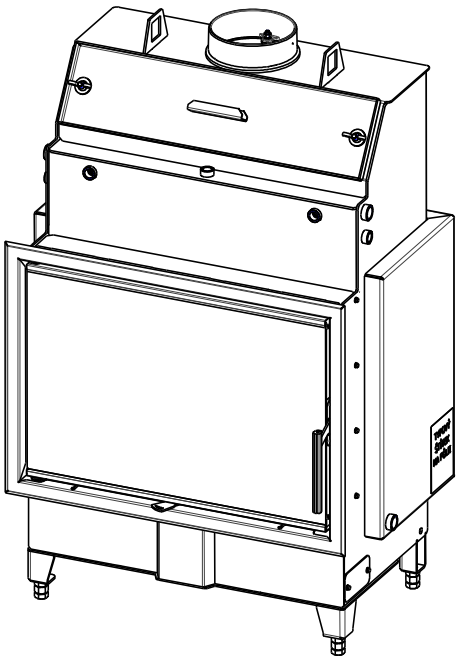

(A) Zastavbovy rozmer / In-built dimension / Baumaße
(B) Litinový odvod koure / Cast iron spigot / Der gusseiserne Rauchabgang
(C) Centralni privod vzduchu / Central air inlet / Zentralluftzufuhr
(D) Primarni a sekundarni vzduch / Primary and secondary air / Primärluft und Sekundärluft
(F) G 1/2" Vstup do vychlazovaci smycky / Cooling loop input / Zulauf der thermischen Ablaufsicherung
(G) G 1/2" Jimka / Reservoir / Tauchhülse
(H) G 1/2" Odvdusnovaci ventil / Air-escape valve / Entlüftungsventil
(J) G 3/4" Vystup z vymeniku / Water exchanger output / Zulauf
(K) G 3/4" Vstup do vymeniku / Water exchanger input / Rücklauf
(L) Volna plocha proskleni / Free glass area / Freie Glassichtfläche

Rozmery v mm
Dimensions in mm
Maße in mm

Heat W 2g 70.50.01 + HW2 IZ001

250kg

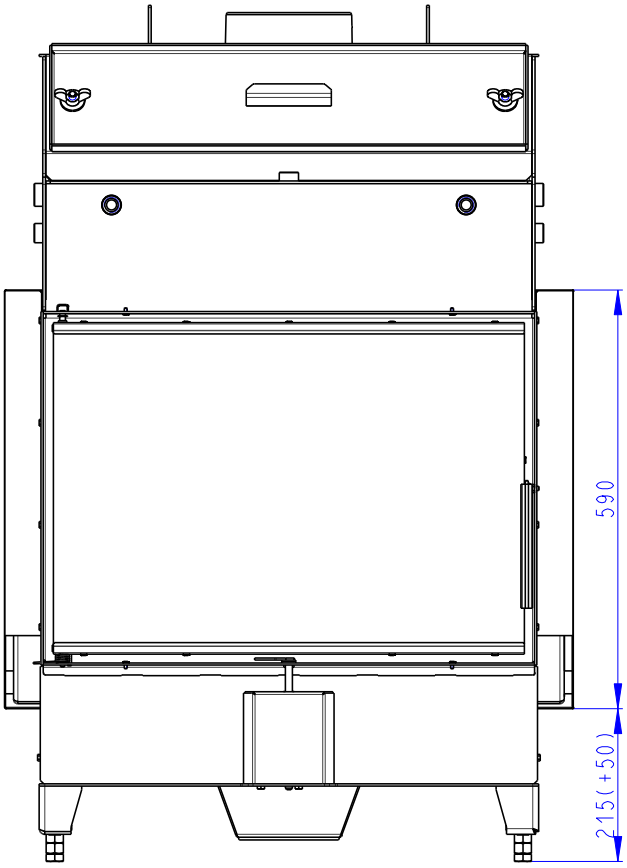

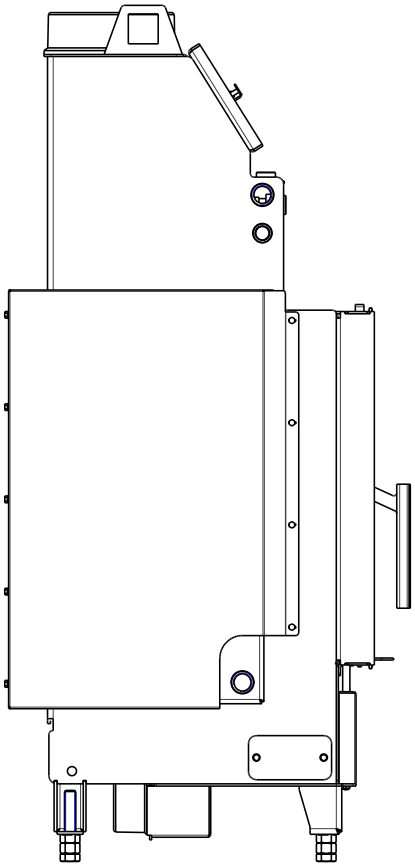

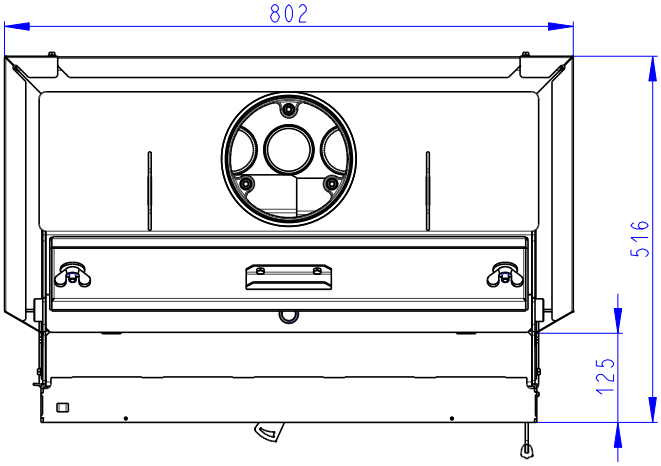

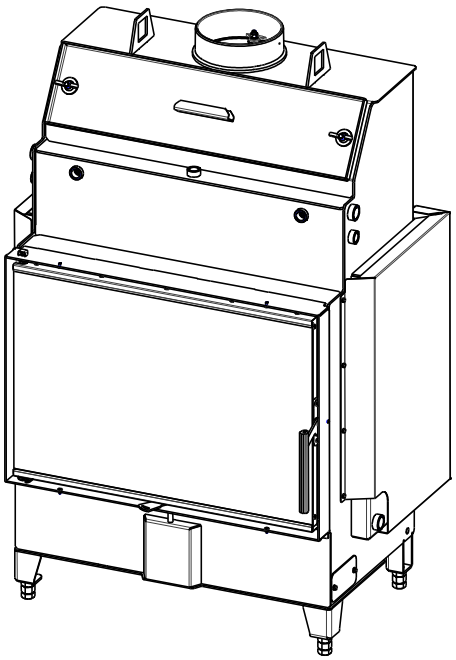

(A) Zastavbovy rozmer / In-built dimension / Baumaße
(B) Litinový odvod koure / Cast iron spigot / Der gusseiserne Rauchabgang
(C) Centralni privod vzduchu / Central air inlet / Zentralluftzufuhr
(D) Primarni a sekundarni vzduch / Primary and secondary air / Primärluft und Sekundärluft
(F) G 1/2" Vstup do vychlazovaci smycky / Cooling loop input / Zulauf der thermischen Ablaufsicherung
(G) G 1/2" Jimka / Reservoir / Tauchhülse
(H) G 1/2" Odvdusnovaci ventil / Air-escape valve / Entlüftungsventil
(J) G 3/4" Vystup z vymeniku / Water exchanger output / Zulauf
(K) G 3/4" Vstup do vymeniku / Water exchanger input / Rücklauf
(L) Volna plocha proskleni / Free glass area / Freie Glassichtfläche