Technický list Romotop HEAT 3g L 88.66.01 - teplovzdušná krbová vložka s výsuvnými dvířky

Romotop technical sheet HEAT 3g L 88.66.01 - hot-air fireplace insert with lifting door

Technisches Datenblatt Romotop HEAT 3g L 88.66.01 - Kamineinsatz mit hochschiebbarer Tür

Obj.kód / Order code / Bestellkode	H3LJ 01

Splněná legislativa | Meets requirement limit values for | Prüfungen

EN 13 229	●
15a B-VG 2015	●
DIN plus	●
BImSch V 2	●

Vlastnosti při provozu | Features during operation | Leistungseigenschaften

Ecodesign (Sezónní energetická účinnost vytápění) | Ecodesign (Seasonal energy efficiency of heating) | Ecodesign (Raumheizungs-Jahresnutzungsgrad)	%	71,2
Index energetické účinnosti (EEI) | Energy efficiency index (EEI) | Energieeffizienzindex (EEI)		107,7
Energetický štítek | Energy Label | Energieeffizienzklasse		A+
Typ paliva | Fuel | Verwendeter Brennstoff		Kusové dřevo/Scheitholz/Piece wood
Délka paliva | Length of fuel | Ausmaß des Brennstoff	mm	200-400
Průměrná spotřeba paliva | Average wood consumption | Durchschnittlicher Brennstoffverbrauch	kg/h	3,032
Povolená dávka paliva | Allowed wood batch | Maximal Brennstoffverbrauch	kg/h	3,9
Interval dodávky paliva | Fuel supply interval for the rated output | Zeitabstand der Brennstoffbeschickung für die Nennleistung		1 hodina/1 Stunde/1 hour
Množství spalovacího vzduchu | Combustion air requirement | Verbrennungsluftbedarf	m^3/h	38,4

Jmenovité hodnoty | General data | Nennwertes

Jmenovitý výkon | Nominal heat output | Nennwärmeleistung	kW	10,9
Regulovatelný výkon | Reg.output | Reg.Gesamtleistung	kW	5,5 - 14,2
Účinnost | Efficiency | Wirkungsgrad	%	81,20
Hmotnostní průtok suchých spalin | Dry flue gases mass flow | Massendurchfluss von trockenen Abgasen	g/s	8,4
Průměrná teplota spalin | Mean flue gas temperature | Durchschnittliche Abgastemperatur	°C	276
Průměrná teplota spalin za hrdlem | Mean flue gas temperature after throat | Durchschnittliche Rauchgastemperatur nach dem Hals	°C	306
Provozní tah | Flue draught | Förderdruck	Pa	12
Prach - O_2=13% | Dust - O_2=13% | Staub - O_2=13%	mg/Nm^3	31
CO - O_2=13%	mg/Nm^3	1027
CO_2	%	10,73
OGC - O_2=13%	mg/Nm^3	53
NOx - O_2=13%	mg/Nm^3	91

Rozměry a hmotnost | Dimensions and weights | Maße & Gewicht

Rozměry (výška x šířka x hloubka) | Dimensions (Height x Width x Depth) | Maße (Höhe x Breite x Tiefe)	mm	1653 x 1184 x 558
Průměr kouřovodu | Flue gas connector diameter | Rauchrohrdurchmesser	mm	150-200
Průměr kouřového hrdla | Flue socket diameter | Abgasstutzen	mm	200
Průměr centrálního přívodu vzduchu (CPV) | External air intake (EAI) | Zentralluftzufuhr (ZLZ)	mm	150
Hmotnost | Weight | Gewicht	kg	310
Rozměry spalovací komory (výška x šířka x hloubka) | Dimensions of the combustion chamber (Height x Width x Depth) | Maße Feuerraum (Höhe x Breite x Tiefe)	mm	696 x 788 x 289
Rozměry dveří topeniště (výška x šířka x hloubka) | Dimensions of the furnace door (Height x Width x Depth) | Maße Ofentür (Höhe x Breite x Tiefe)	mm	626 x 851 x ---
Bezpečnostní vzdálenost od hořlavých materiálů (zadní x čelní x boční x boční se sklem x od stropu) Safe distance from flammable materials (Back x Front x Side x Side with glass x From the ceiling) Sicherheitsabstand von brennbaren Werkstoffen (Hinterwand x Frontwand x Seitenwände x Seite mit Glas x Von der Decke)	mm	400/800/400/---/1000
Plocha vstupní větrací mřížky | Min. cross section of convect air inlet for nominal output | Min.Querschnitt der Konvektionsluftzufuhr f. die Nennleistung	cm²	900
Plocha výstupní větrací mřížky | Min. cross section of convect air outlet for nominal output | Min.Querschnitt der Konvektionsluftausgangs f. die Nennleistung	cm²	1070

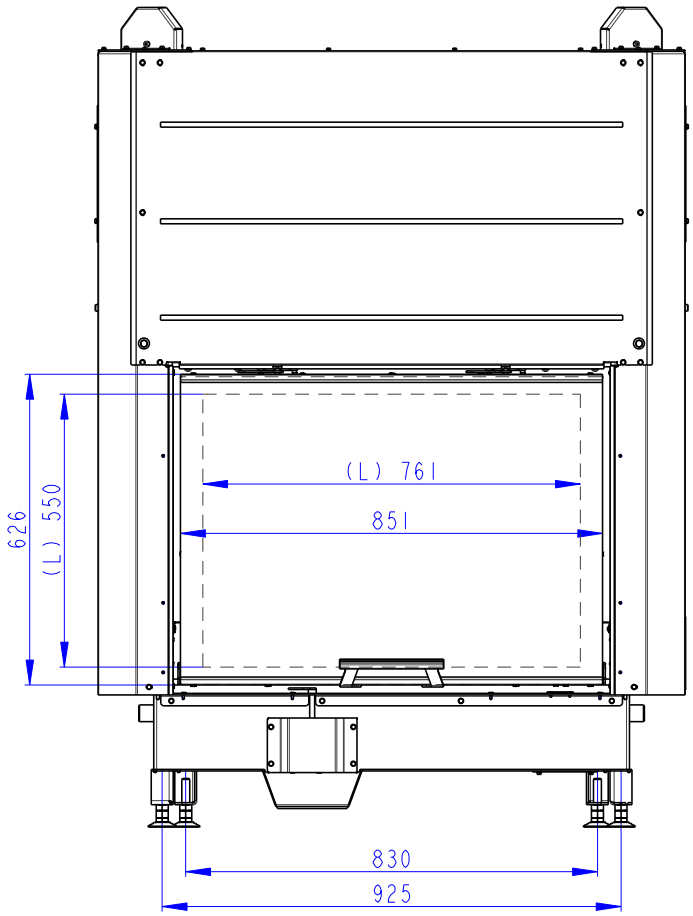

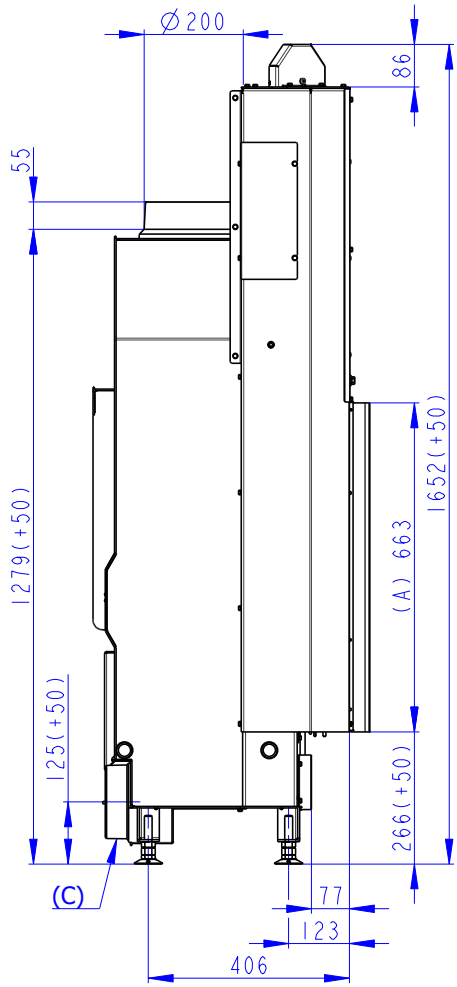

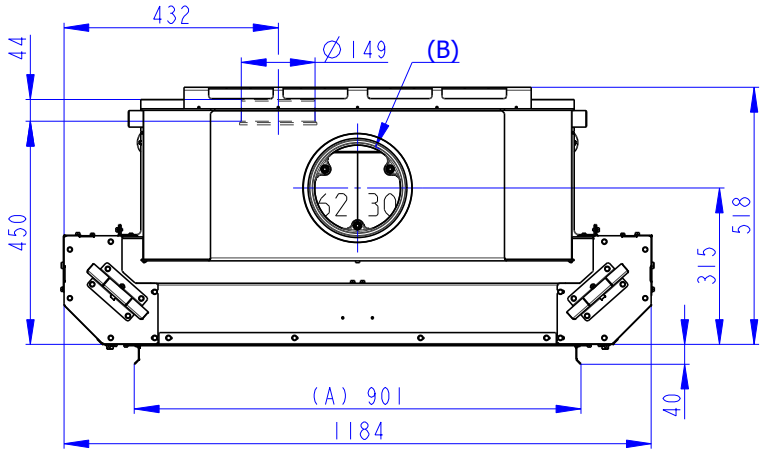

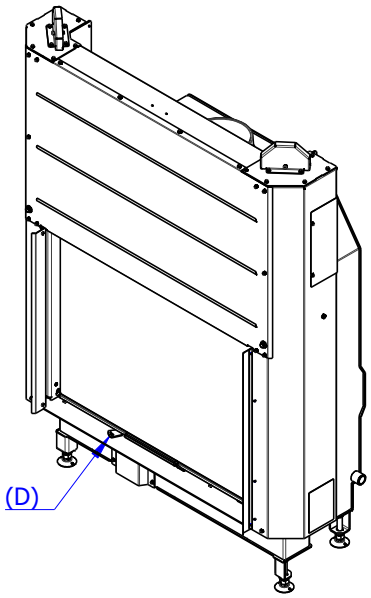

(A) Zastavbovy rozmer / In-built dimension / Baumaße
(B) Litinový odvod koure / Cast iron spigot / Der gusseiserne Rauchabgang
(C) Centralni privod vzduchu / Central air inlet / Zentralluftzufuhr
(D) Primarni a sekundarni vzduch / Primary and secondary air / Primärluft und Sekundärluft
(L) Volna plocha proskleni / Free glass area / Freie Glassichtfläche